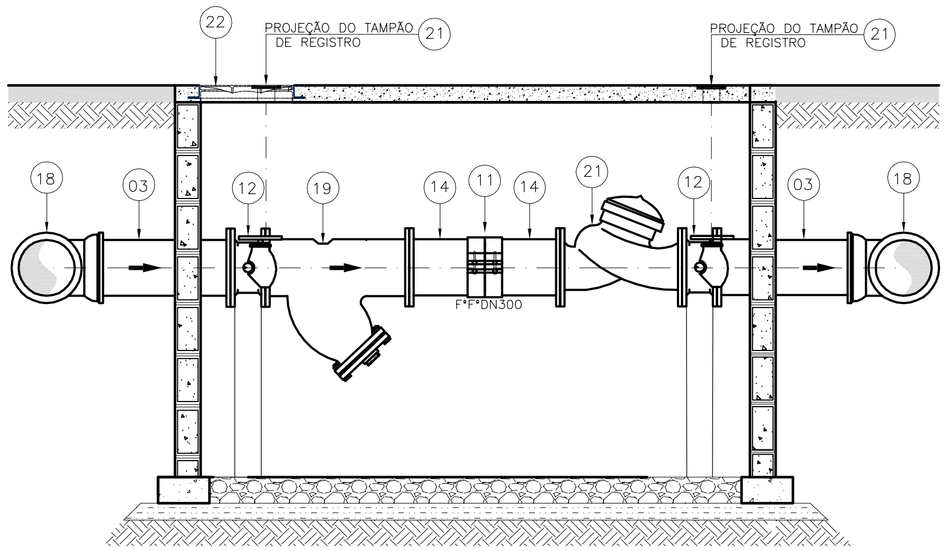

CORTE A–A

ESCALA 1:25

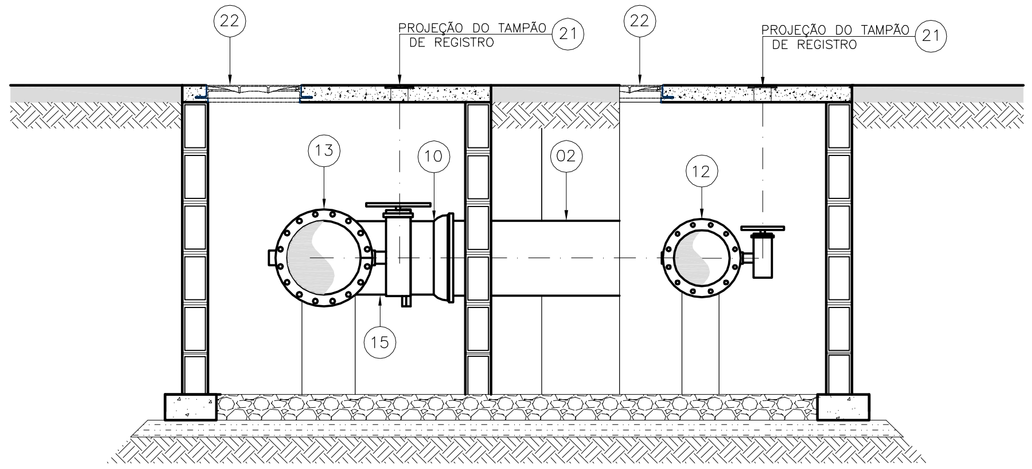

CORTE COM DESVIO C–C

ESCALA: 1/25

LEGENDA

- REDE PROJETADA 2015
- REDE PROJETADA 2030
- REDE EMPREENDEDOR

DN 50 mm
DN 75 mm
DN 100 mm
DN 150 mm
DN Ó 200 mm

- REDE EXISTENTE
- REDE A SER DESATIVADA
- REDE A SER FECHADA
- TUBULAÇÃO EXISTENTE
- TUBULAÇÃO PROJETADA

NOTA

1. AS DIMENSÕES EM CENTIMETRO, DIÂMETROS EM MILÍMETROS;

2. AS PAREDES DAS CAIXAS DEVERÃO SER DE BLOCO DE CIMENTO DE 20cm PREENCHIDOS COM CONCRETO E APOIADOS SOBRE CINTA DE CONCRETO, SALVO QUANDO HOUVER NECESSIDADE DE PROJETO ESTRUTURAL DEVIDO ÀS CONDIÇÕES DO TRÁFEGO;

3. PARA OS LOCAIS EM QUE O LENÇOL FREÁTICO FOR PROFUNDO, O FUNDO DAS CAIXAS DEVERÁ SER TODO PREENCHIDO COM BRITA Nº 2. JÁ PARA OS LOCAIS EM QUE O LENÇOL FREÁTICO FOR ELEVADO, AS CAIXAS DEVERÃO SER FEITAS TODA EM CONCRETO ARMADO, INCLUSIVE O FUNDO, SEM FURO PARA DRENAGEM, E DEVERÃO SER IMPERMEABILIZADAS (PAREDES E FUNDO). DEVERÁ AINDA, O FUNDO, TER INCLINAÇÃO DE 1% PARA FACILITAR O ESGOTAMENTO DA CAIXA POR MEIO DE BOMBEAMENTO;

4. A TAMPA DE CONCRETO DEVERÁ TER 20cm, SENDO FEITA INDEPENDENTE DO RESTANTE DA CAIXA PARA POSSIBILITAR SUA REMOÇÃO, E DEVERÁ TER ALÇA RETRÁTIL PARA IÇAMENTO. QUANDO NUMA MESMA CAIXA A TAMPA DE CONCRETO PRECISAR SER DIVIDIDA EM DUAS OU MAIS, DEVERÁ HAVER VEDAÇÃO ENTRE ELAS;

5. FILTRO, VÁLVULAS E/OU CONEXÕES QUE REPRESENTEM SINGULARIDADE PARA O MEDIDOR DEVERÃO ESTAR, NO MÍNIMO, 20 x DN A MONTANTE DO MEDIDOR E 5 x DN A JUSANTE DO MEDIDOR. JÁ AS EPs, DEVERÃO SER LOCADAS A 1m DO MEDIDOR ELETROMAGNÉTICO (MONTANTE), E 10 x DN DA REDE A JUSANTE;

6. AS CINTAS DE CONCRETO DEVERÃO SER DIMENSIONADAS DE ACORDO COM AS CARACTERÍSTICAS DO LOCAL A SEREM CONSTRUÍDAS;

7. A ALTURA MÍNIMA DAS CAIXAS QUE CONTÉM A EP E O MACROMEDIDOR DEVERÁ SER DE 1,80m. SUAS VARIAÇÕES PODERÃO OCORRER DE ACORDO COM A PROFUNDIDADE DA REDE.

8. A TAMPA TD–5 DEVE SER LOCADA DE FORMA A FICAR COM O SEU CENTRO EXATAMENTE NA DIREÇÃO DA EP;

09. A ALTURA MÍNIMA DAS CAIXAS QUE CONTÉM A A VALVULA REDUTORA DE PRESSÃO DEVERÁ SER DE 1,80m. SUAS VARIAÇÕES PODERÃO OCORRER DE ACORDO COM A PROFUNDIDADE DA REDE.

10. VER DETALHE DO POSTE (SUPORTE DO SECUNDÁRIO) NO DESENHO CESAN Nº A–000–000–80–5–XX–0045.

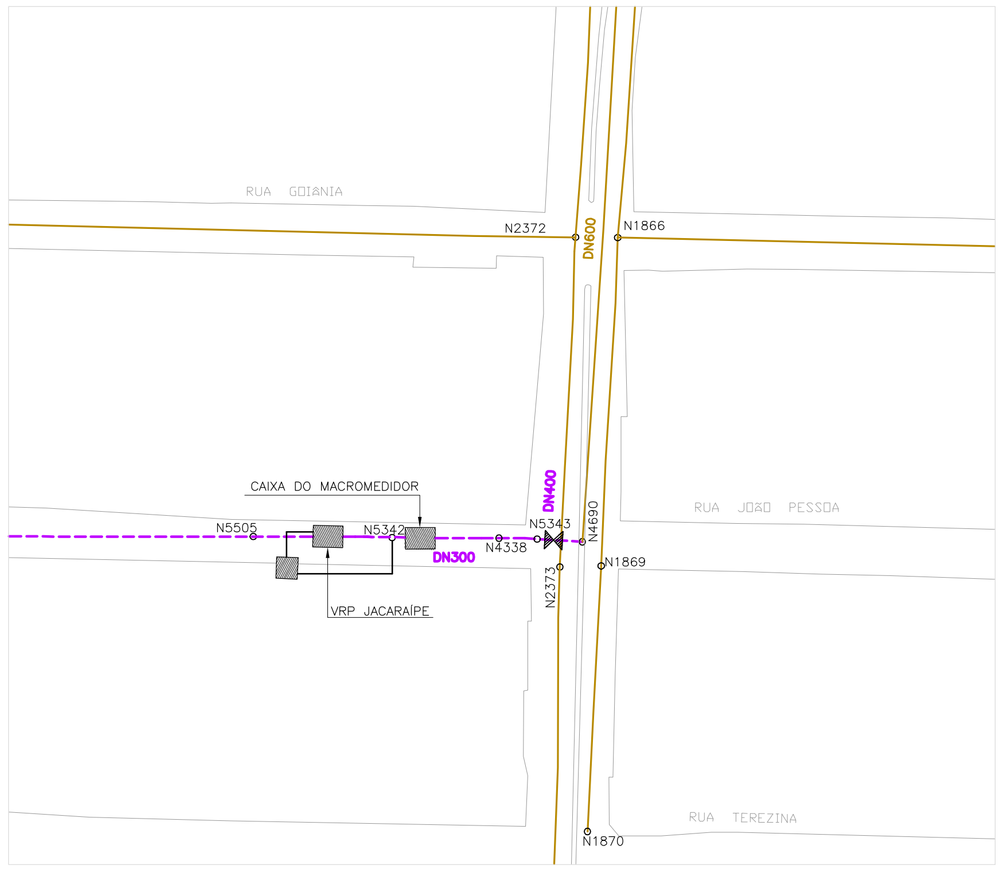

PLANTA DE SITUAÇÃO

ESCALA 1:1000

PLANTA DE LOCAÇÃO

SEM ESCALA

ESTE DESENHO É PROPRIEDADE DA COMPANHIA ESPÍRITO SANTENSE DE SANEAMENTO – CESAN E NÃO PODE SER COPIADO SEM SUA AUTORIZAÇÃO.

NÚMEROS	TÍTULOS
PRINCIPAIS DESENHOS DE REFERÊNCIA	

Nº	LOCAL	DISCRIMINAÇÃO	DES.	DIV.	GER.	DATA
REVISÃO						

CANCELA E SUBSTITUI O DESENHO NÚMERO:

CANCELADO E SUBSTITUÍDO PELO DESENHO NÚMERO:

CENTRO DE DOCUMENTAÇÃO
RECEBIDO: __/__/__
Nº DOC.: _____ ASS.: _____
APROVAÇÃO CESAN:
ASS.: _____ MATR.: _____
UNID.: _____ DATA: __/__/__
ESTA APROVAÇÃO NÃO ISENTA A CONTRATADA DE SUAS RESPONSABILIDADES LEGAIS.

EMITENTE: GANEM Engenharia Ltda

PROJETADO: ANA CLAUDIA JACOB	COORDENADOR: JULIO CESAR ALI GANEM
CREA: 6668/D REGIÃO: ES	CREA: 24918/D REGIÃO: MG
DESENHO: SILVANA L. LEPAUS	Nº DES. PROJETISTA:
DATA: DEZ/11	

RESPONSÁVEL TÉCNICO: JULIO CESAR ALI GANEM
CREA: 24918/D REGIÃO: MG ART Nº: _____ DATA: _____

EMISSÃO CESAN	DATAS
PROJETADO:	
CREA:	
DESENHADO:	
VERIFICADO:	
DIVISÃO: ENGª LUCIANA CALLEGARI SPAVIER	
GERÊNCIA: ENGª Mª DA GLÓRIA BYRRO AUBIN	

CESAN

MUNICÍPIO: SERRA | DISTRITO: NOVA ALMEIDA | BAIRRO: JACARAÍPE

NOME DO EMPREENDIMENTO: SISTEMA DE ABASTECIMENTO DE ÁGUA DA GRANDE VITÓRIA

TÍTULO: ANÁLISE OPERACIONAL DO SISTEMA
SISTEMA JACARAÍPE – SETOR JACARAÍPE
REDE DE DISTRIBUIÇÃO DE ÁGUA – PROJETO HIDRÁULICO
VRP JACARAÍPE E MACROMEDIDOR DMC1.4 – PLANTAS DE SITUAÇÃO E LOCAÇÃO, CORTES

ESCALA:	FOLHA:	Nº CESAN	REV:
INDICADA	02/02	A–035–002–80–5–XX–0064	00